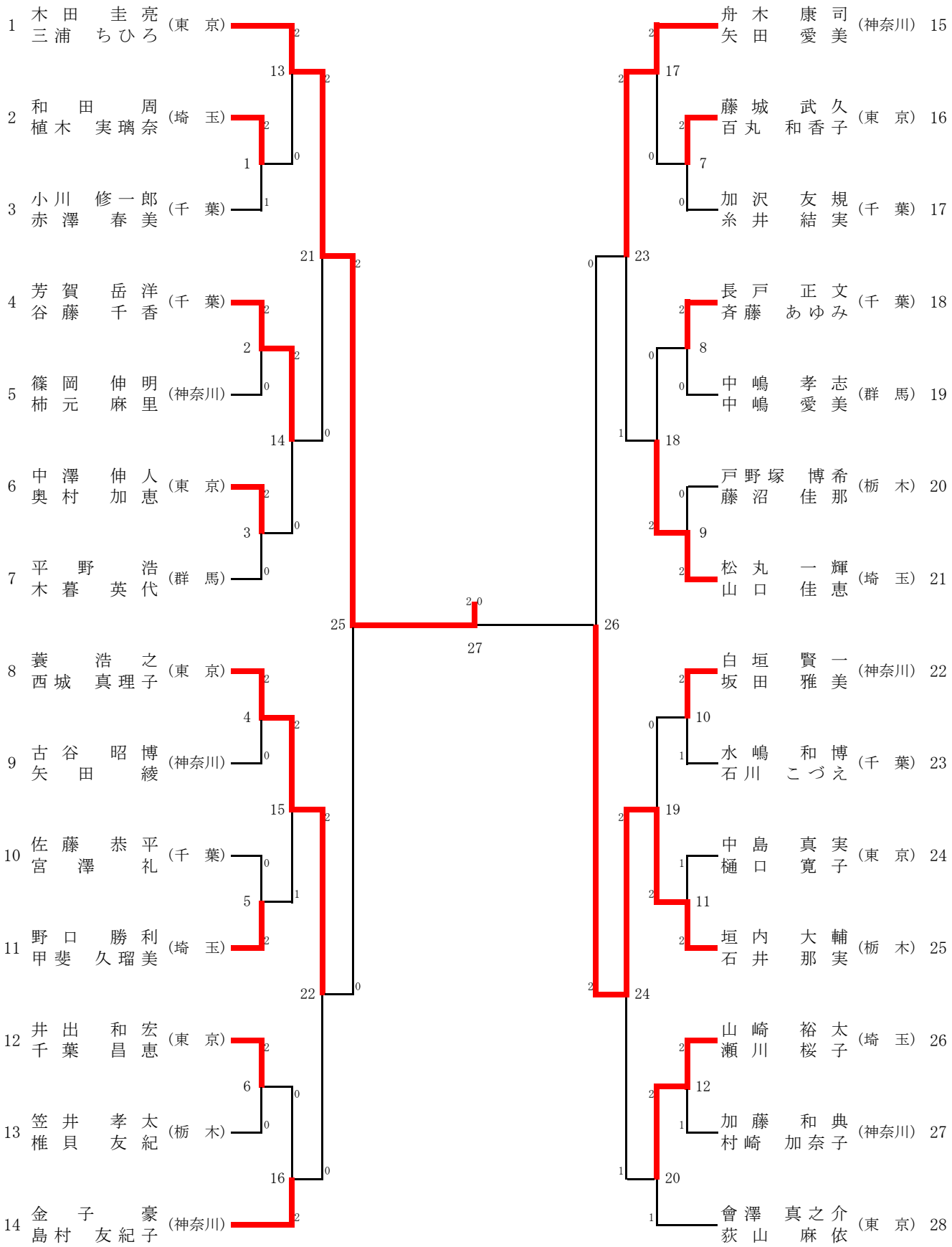混合ダブルス組合せ結果