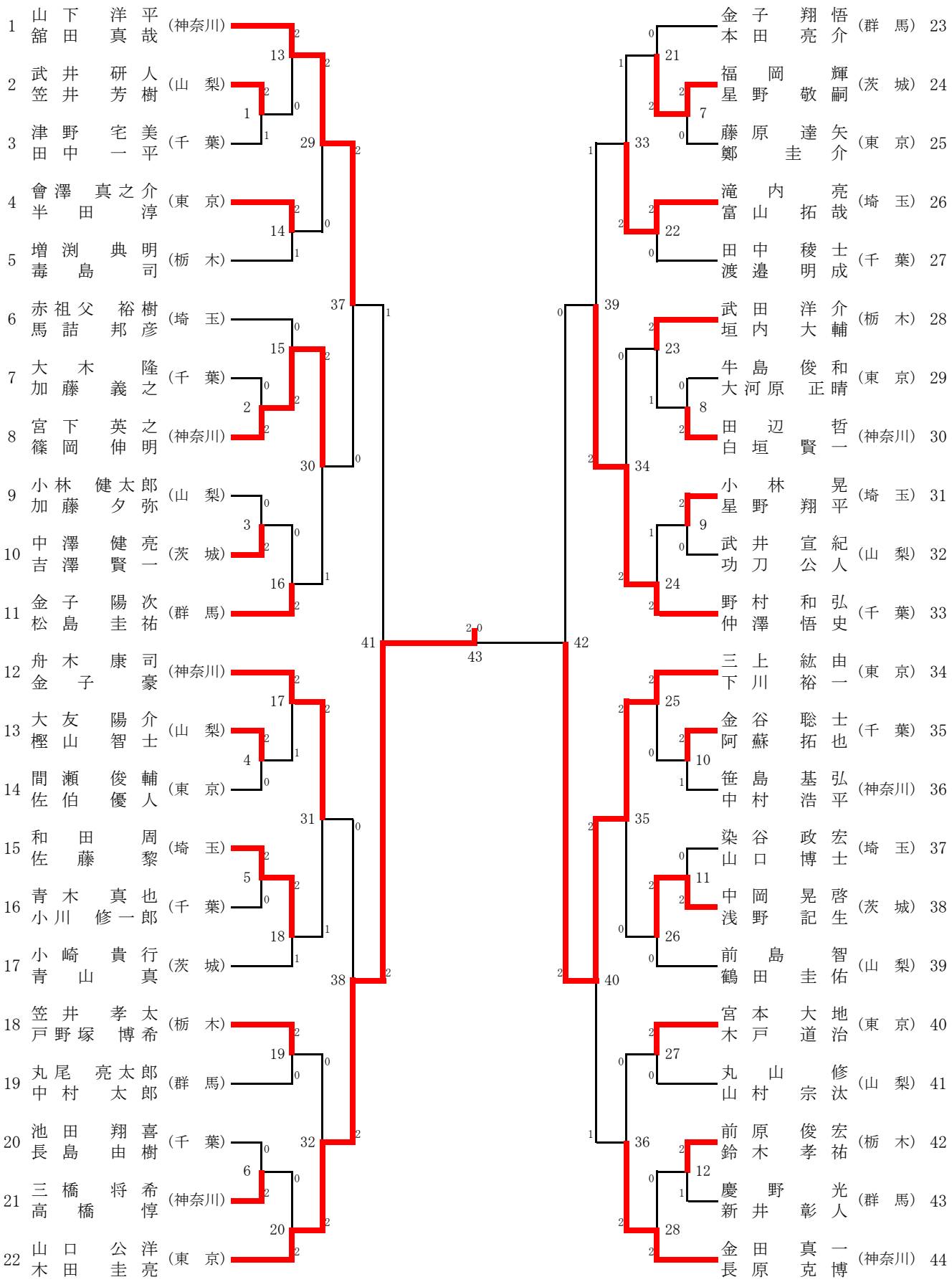男子ダブルス組合せ結果